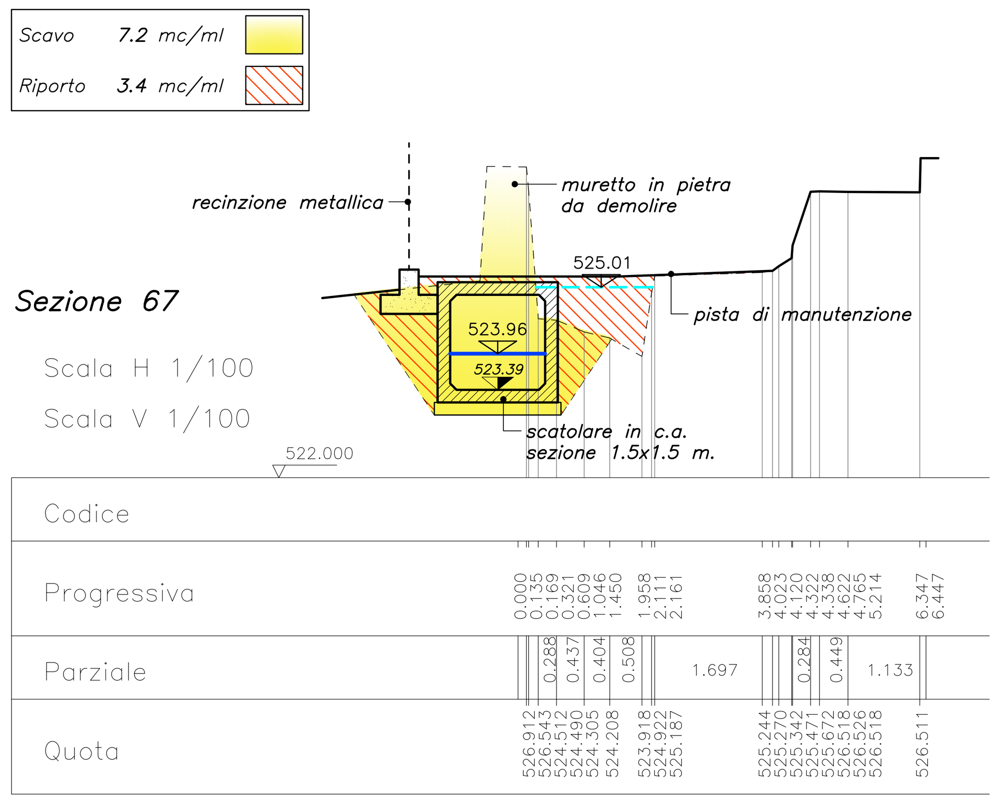

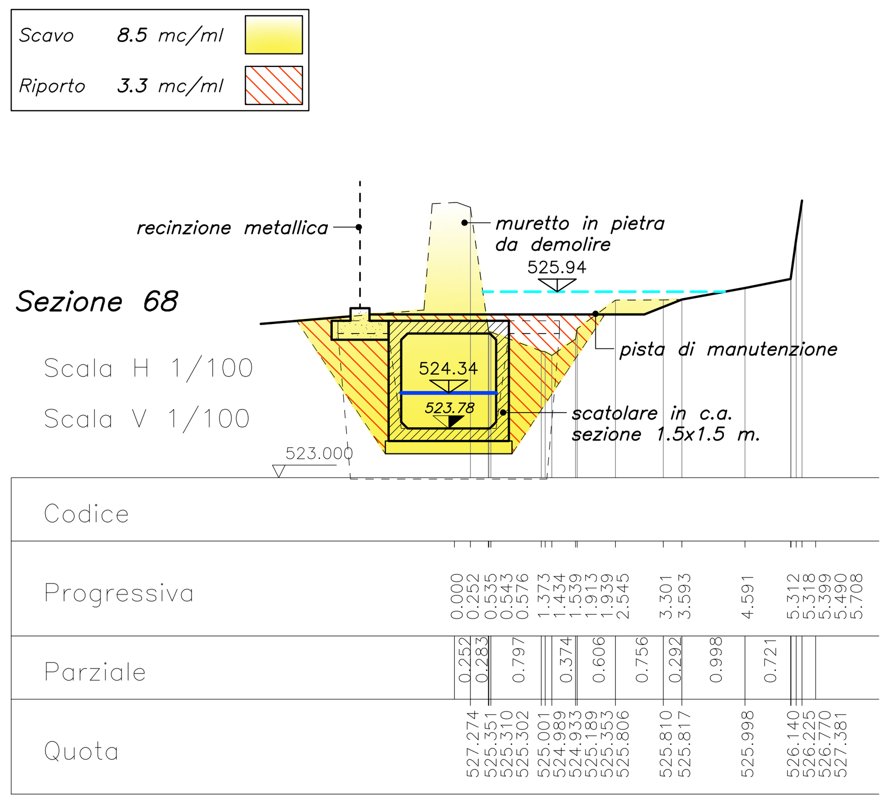

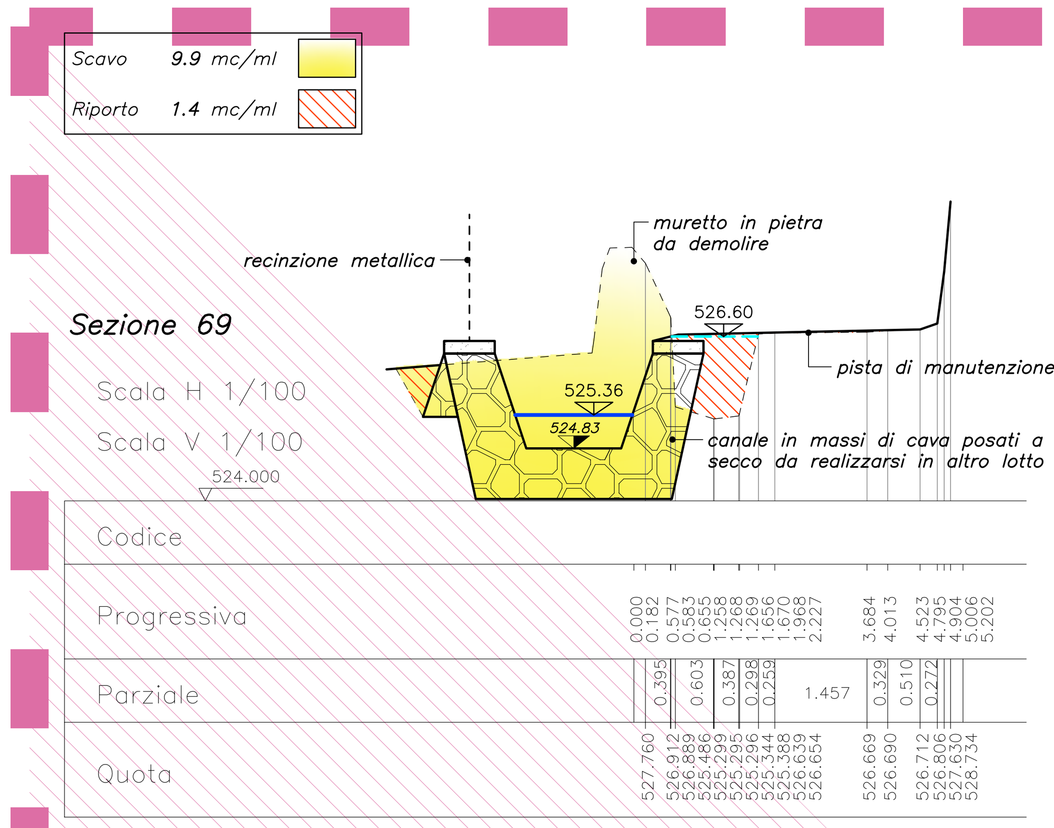

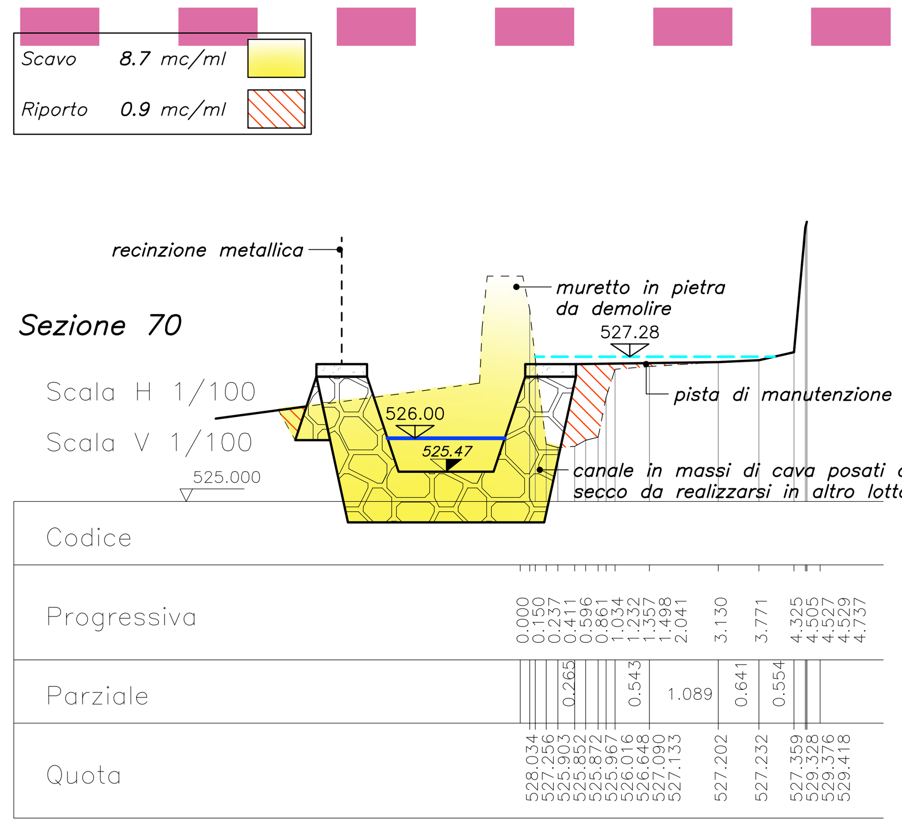

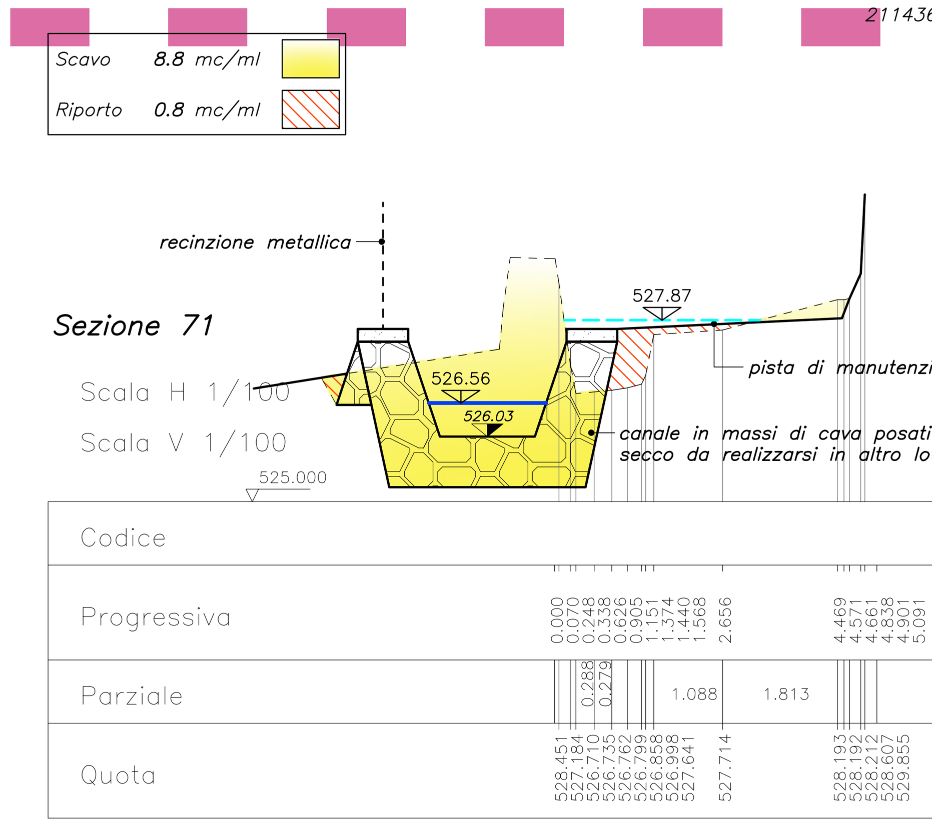

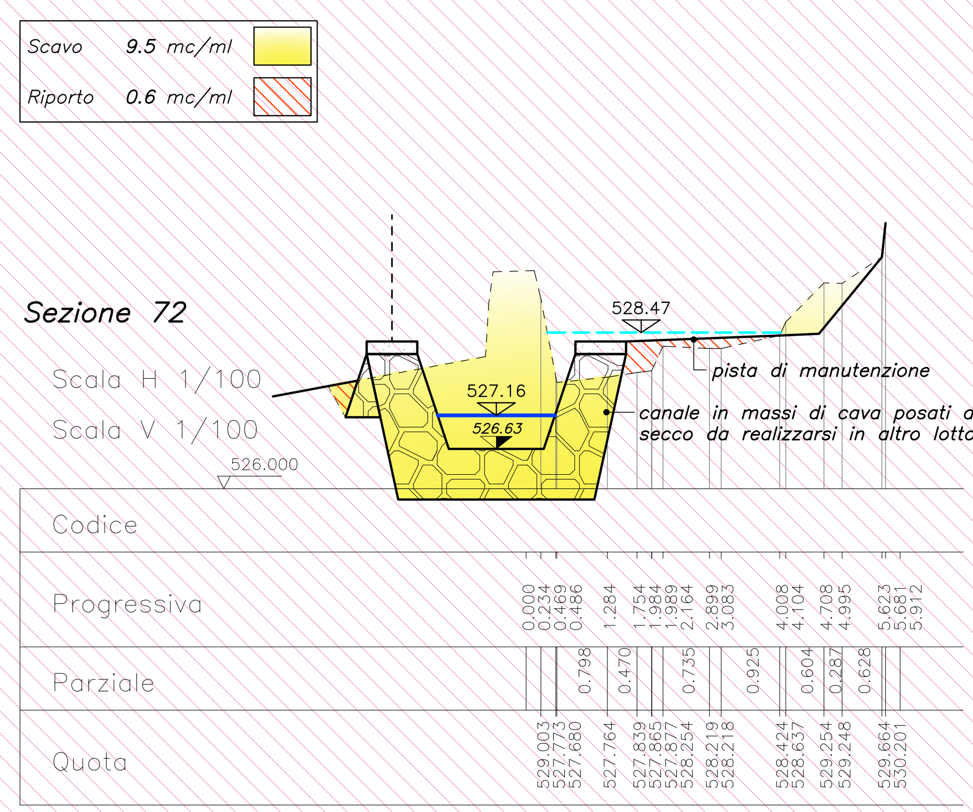

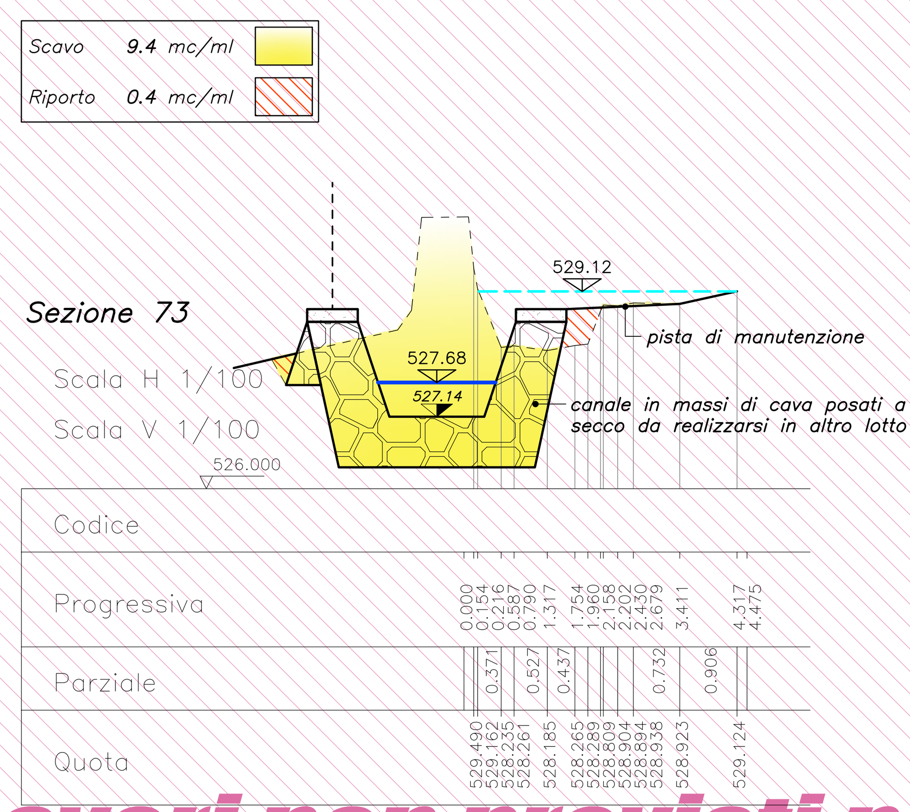

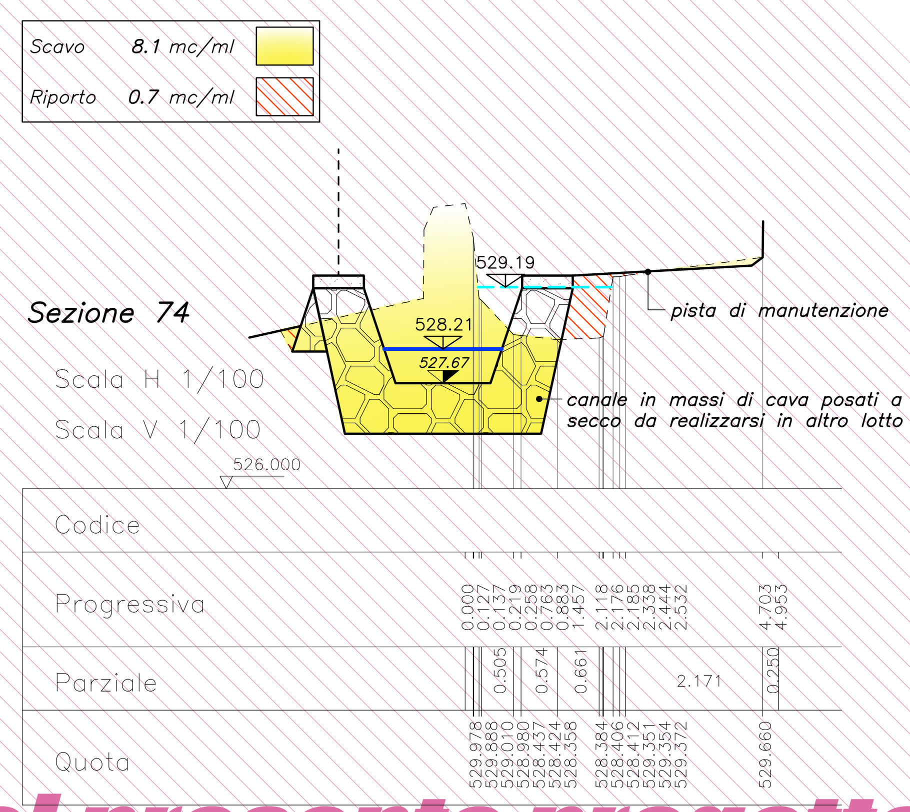

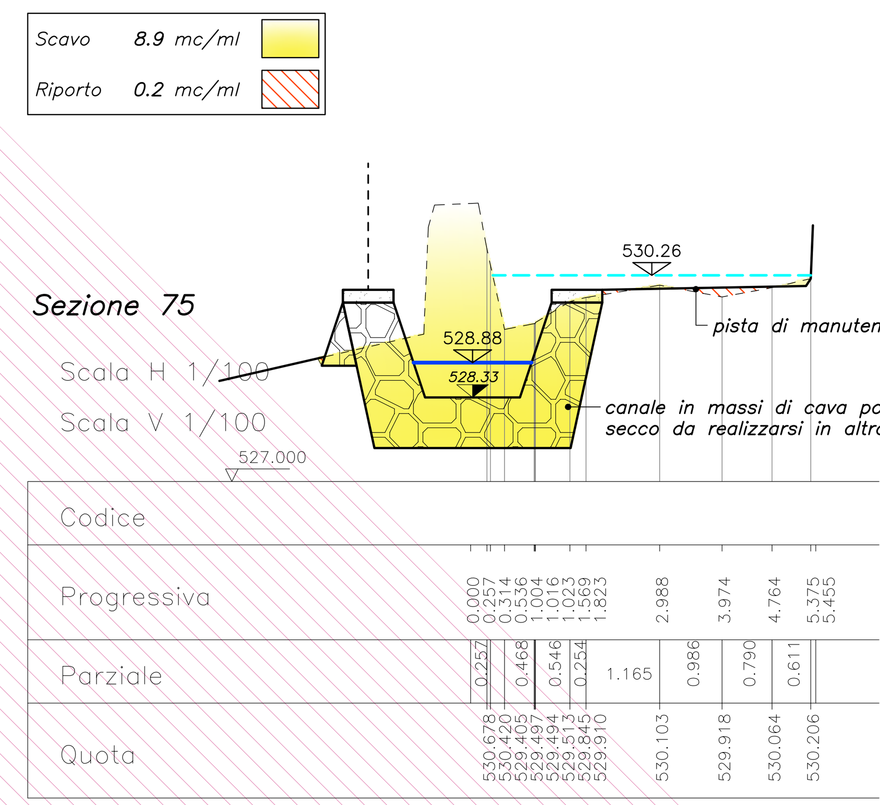

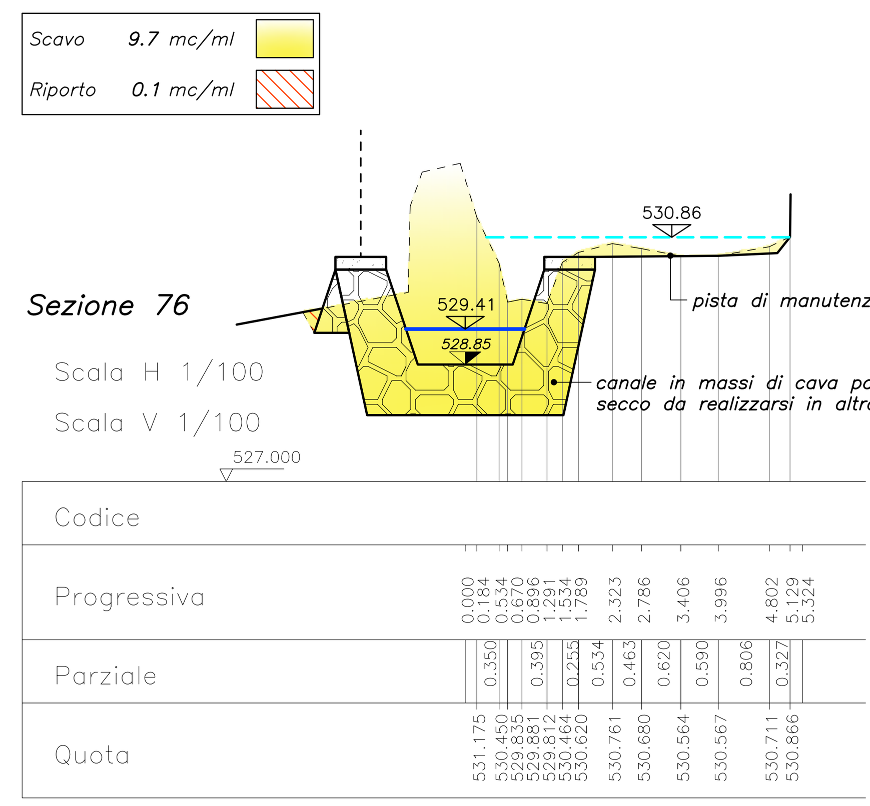

Lavori non previsti nel presente progetto ma da realizzare in un lotto successivo

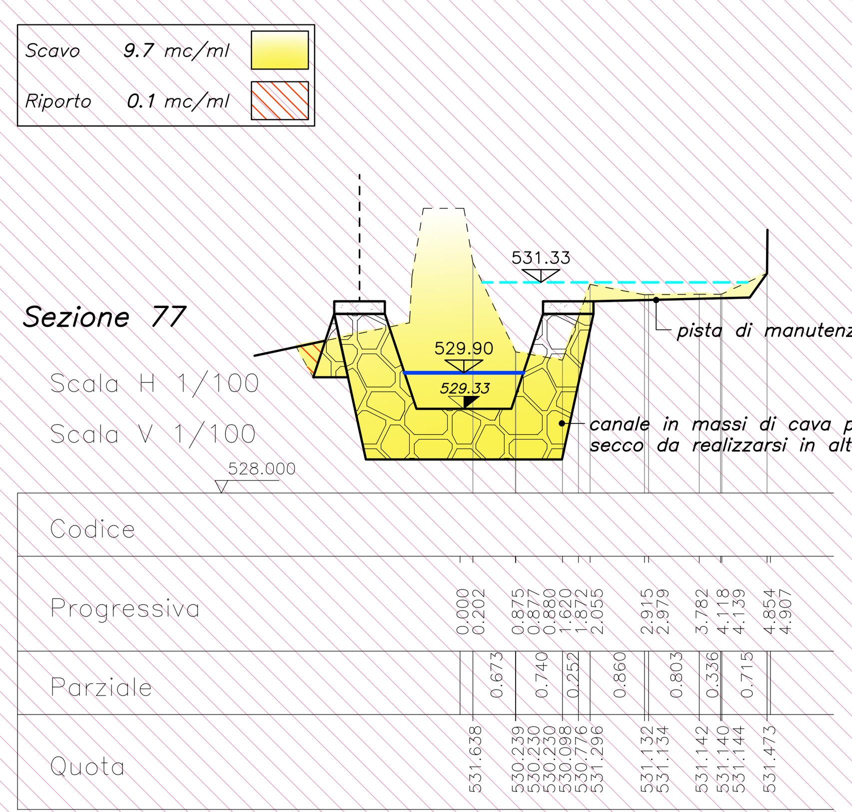

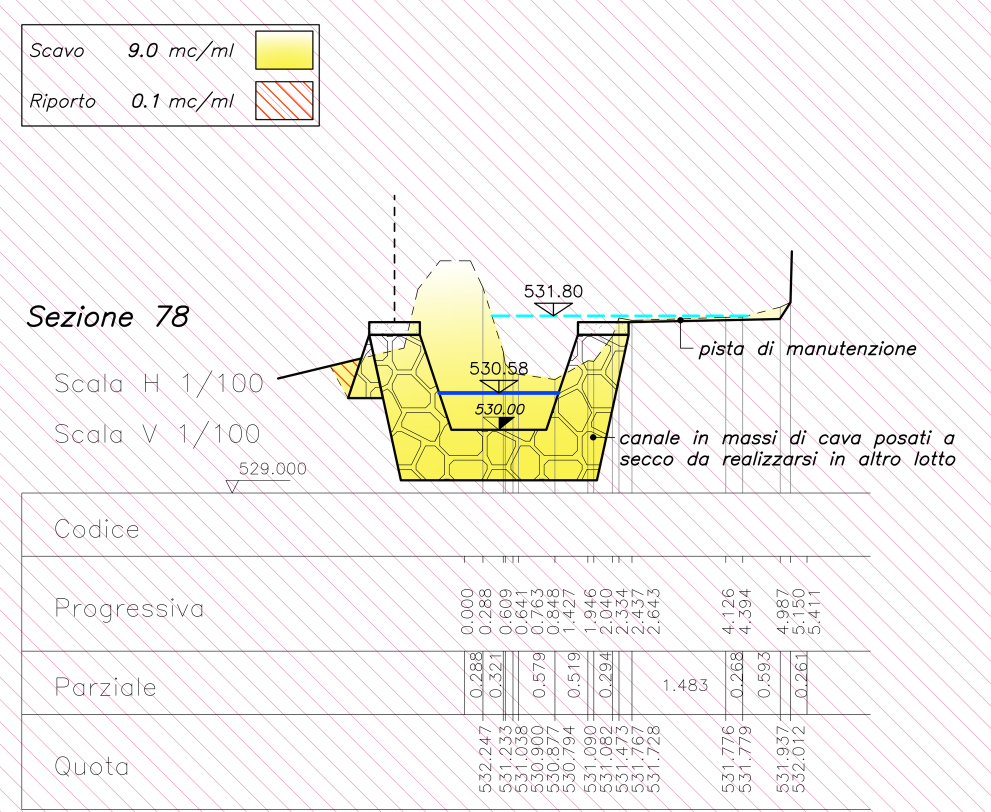

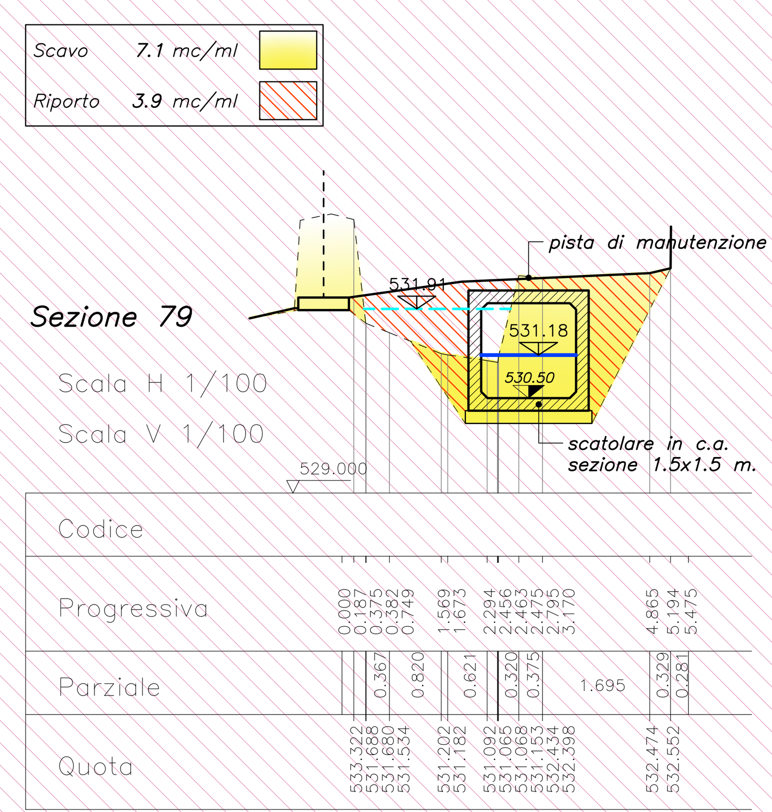

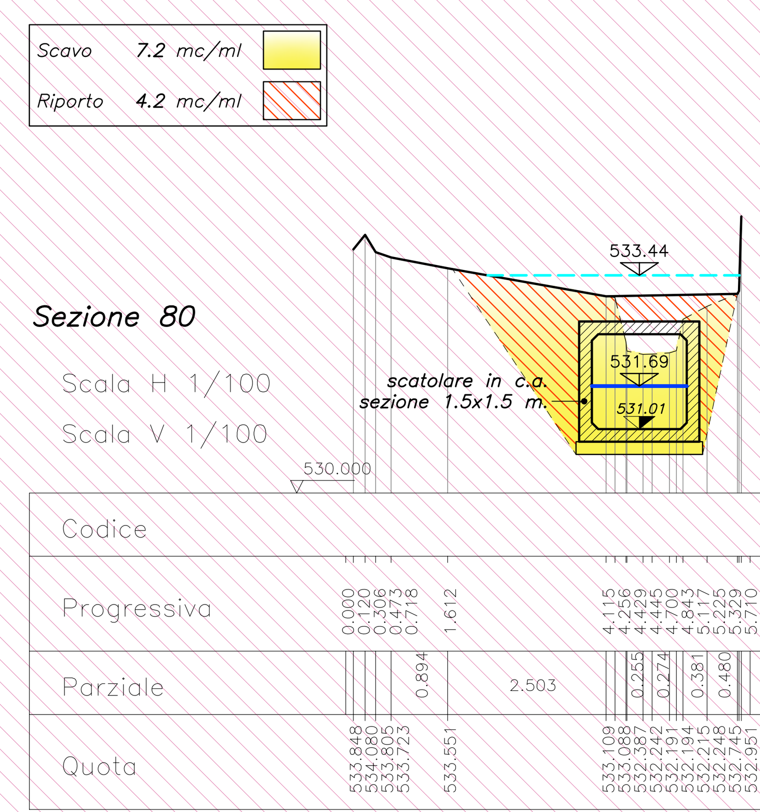

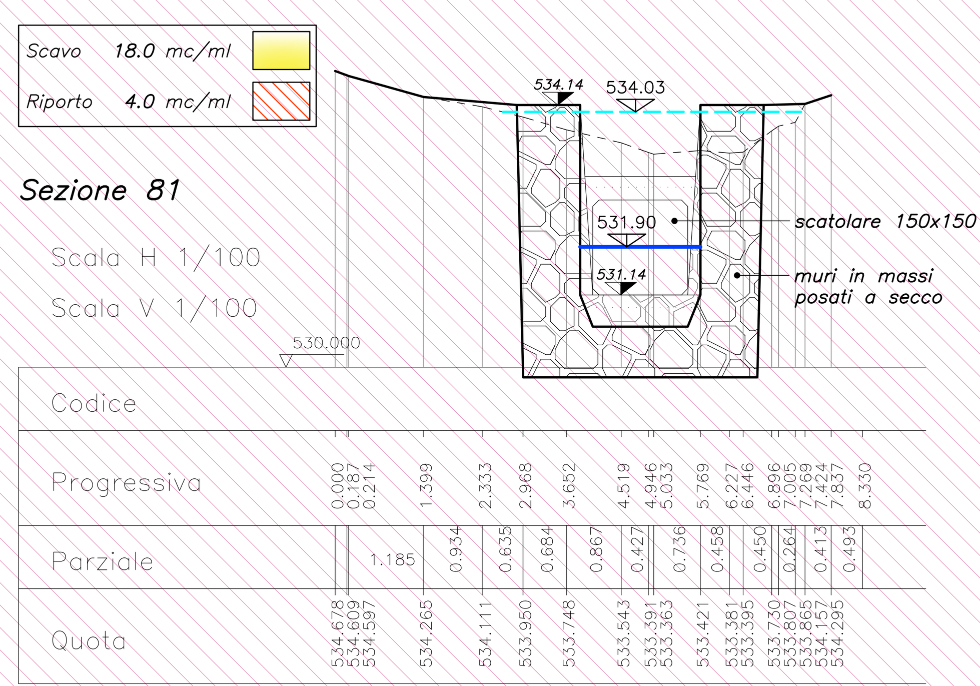

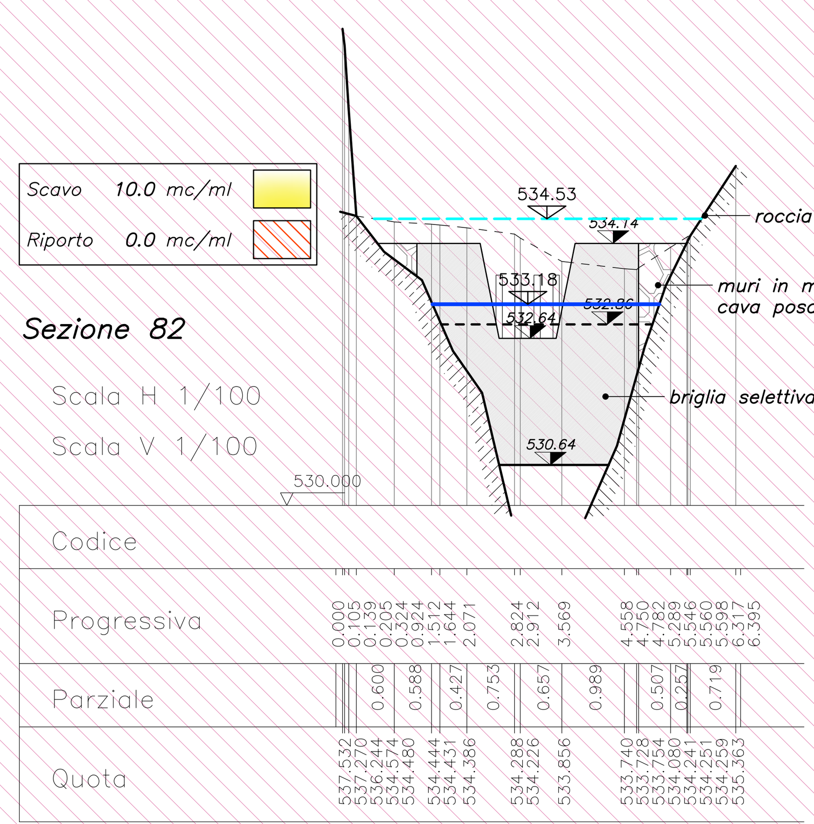

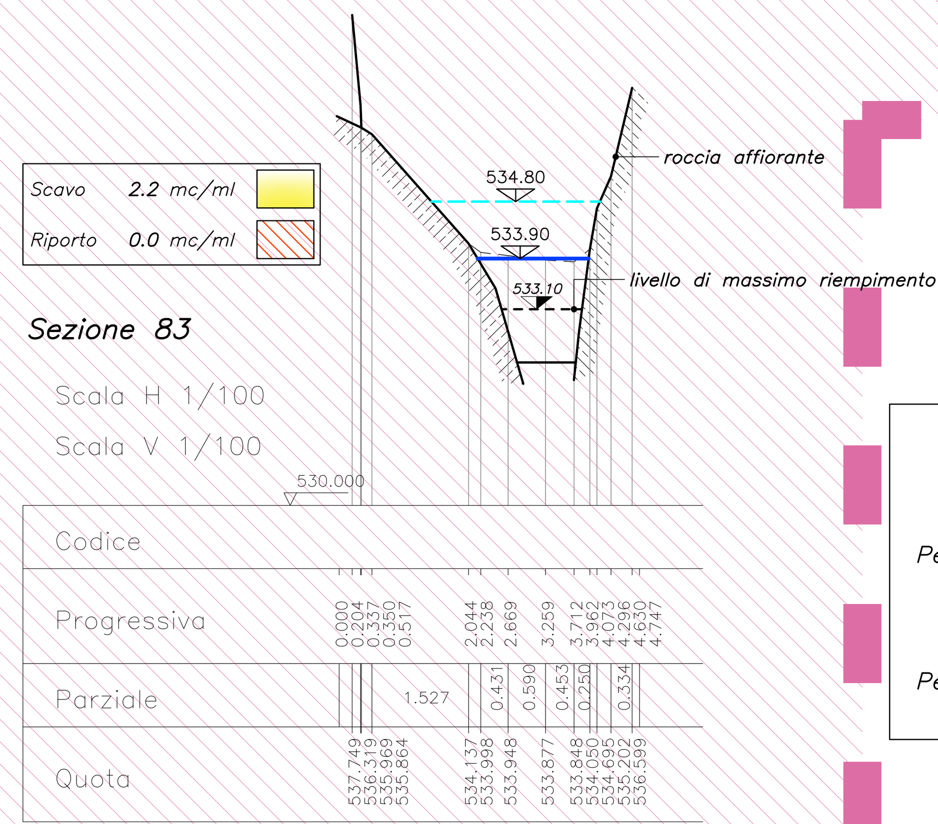

LEGENDA

Pelo libero stato di fatto 0.00

Pelo libero stato di progetto 0.00

Regione Piemonte

CITTA' METROPOLITANA DI TORINO

COMUNE DI MOMPANTERO

LAVORI DI STABILIZZAZIONE DEI VERSANTI DEL BACINO DEL RIO BERTABUELLO, REGIMAZIONE DELLE ACQUE SUPERFICIALI PRESSO LA STRADA COMUNALE DI ROCCIAMELONE E MIGLIORAMENTO DELLE CONDIZIONI DI DEFLUSSO DEL RIO NEL TRATTO DEL FONDOVALLE URBANIZZATO

CODICE INTERVENTO TO_A18_534_18_50bis

PROGETTO DEFINITIVO

il progettista
ing. Roberto Truffa Giachet

il responsabile area tecnica
geom. Giuseppe Bo

RTG Ingegneria

tavola **14**

oggetto

RIO BERTABUELLO:
SEZIONI D'ALVEO TRATTO 67–83

scala 1:100

rif. 211436

data Novembre'21

1	29/10/2021	PRIMA EMISSIONE	4		
2	22/11/2021	PROGETTO DEFINITIVO	5		
3			6		
	EMISSIONE	NOTE		EMISSIONE	NOTE

ing. Roberto Truffa Giachet – Piazza Sant'Anna 11 10085 Pont Canavese TO – tel. 0124/84160 – 337/444899 roberto@ingtruffa.it